ｅルーフ横葺Ｉ型（190）　嵌合断面図

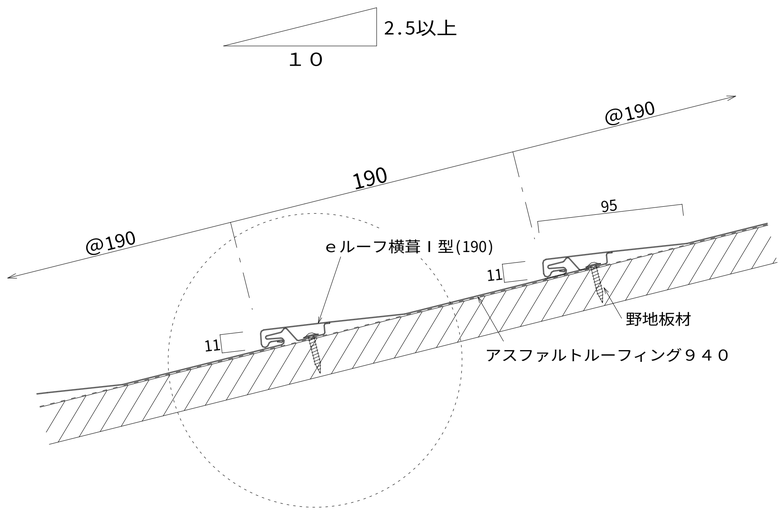


ｅルーフ横葺Ｉ型(190)　製品本体図

ｅルーフ横葺Ｉ型（190）　製品本体図　（ポリ裏貼はオプション）

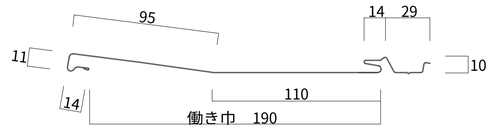


ｅルーフ横葺Ｉ型(190)　嵌合断面拡大図

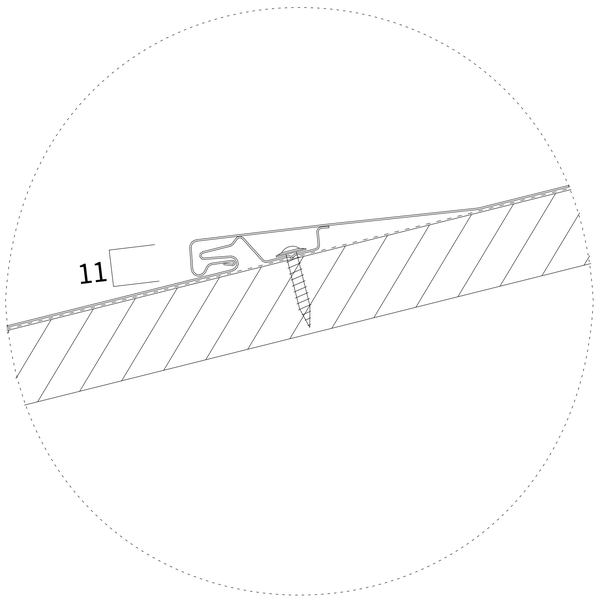


ｅルーフ横葺Ｉ型(190)　軒先納め図

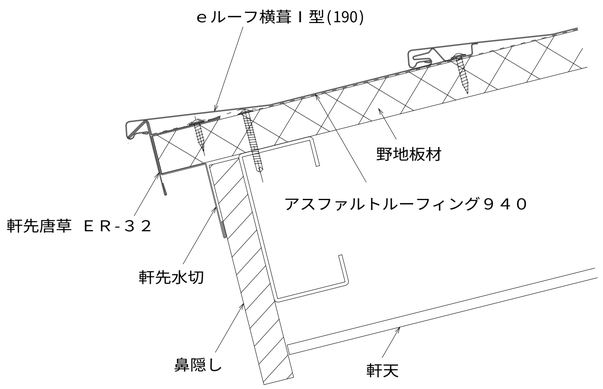


ｅルーフ横葺Ｉ型(190)　けらば納め図

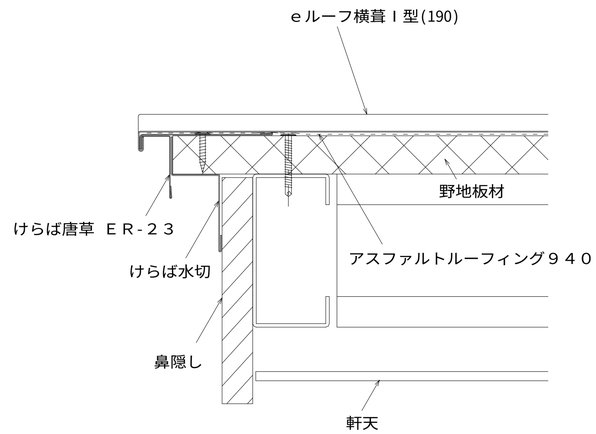



株式会社　小　池　弥　太　郎　商　店
静岡県静岡市葵区流通センター１６番
電話（０５４）２６３－２２８０（代表）


| 年　月　日 | 変　更　記　事 |
|---|---|
| ・　・ | |
| ・　・ | |
| ・　・ | |
| ・　・ | |
| ・　・ | |

| | | | |
|---|---|---|---|
| 受領　日附　年　月　日 ・　・ | 設計者 | 日附　年　月　日 ・　・ | 工事件名 |
| 受領　日附　年　月　日 ・　・ | 施工者 | 作図　年　月　日 MA 2015-06-12 | 図面名　ｅルーフ横葺Ｉ型(190)　参考納め図（１） |

設計番号　ＥＲ１９０－０１
縮　尺　Ａ１－１／２　Ａ３－１／４